Elemento de fixação tipo “arness"

Descrição do artigo/Imagens dos produtos

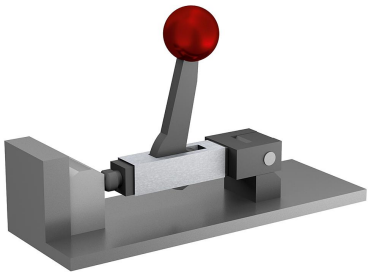

Descrição

Material:
Aço.
Botão bola em duroplástico PF 31 (termofixo).

Versão:
Carcaça em cinza prateado com acabamento em esmalte martelado.
Todas as outras peças, assim como as peças adicionais, são brunidas.
Botão bola vermelho.

Indicação:
O curso de avanço é de 12 mm. Durante o curto curso de fixação de 1,5 mm, ocorre um travamento automático em qualquer posição. Portanto, é possível fixar seguramente peças de usinagem com tolerâncias até 1 mm. O elemento de fixação tipo “arness” pode ser montado em qualquer posição: horizontal ou vertical. Peças adicionais normalizadas possibilitam outras aplicações. Elas são fornecidas como acessórios opcionais. Todas as peças do sistema submetidas ao alto desgaste são cementadas (exceção: bucha de pressão e peças adicionais cementadas somente sob encomenda).
A força máxima admissível é de 4905 N.

© HEINRICH KIPP WERK GmbH & Co. KG

Elemento de fixação tipo “arness"

Desenhos

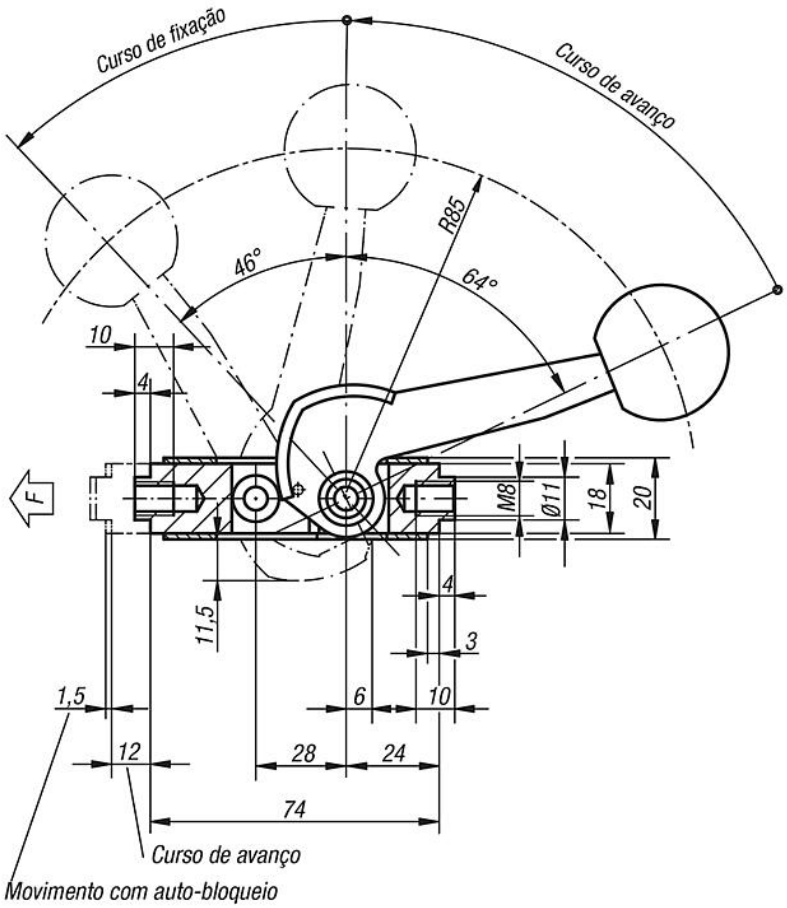

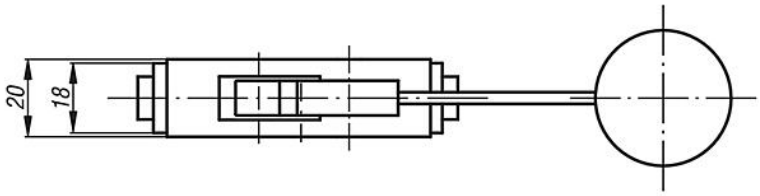

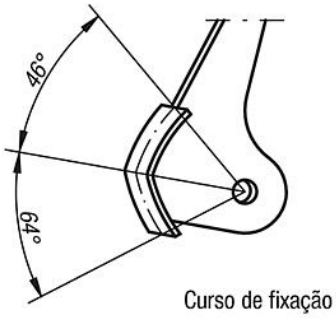

Elemento de fixação tipo “arness"

Desenhos

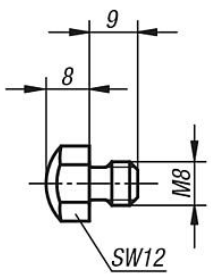

Posicionador

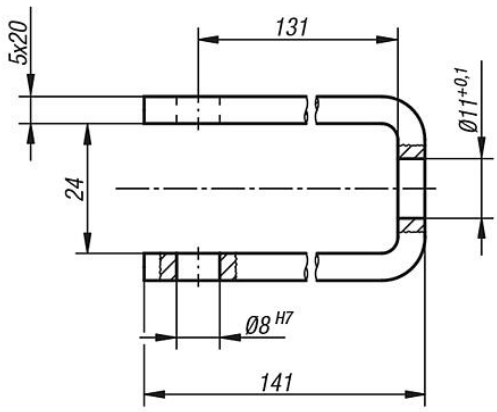

Grampo de tração em U

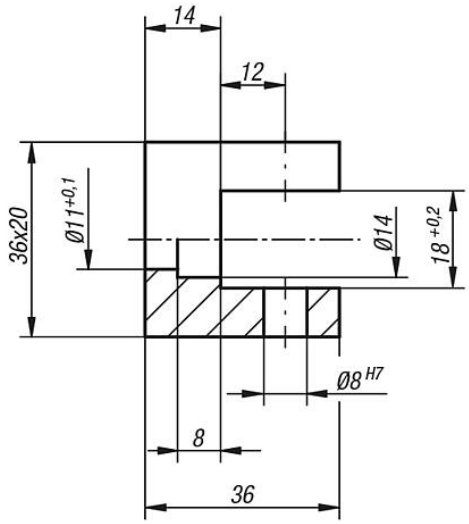

Garfo

Visão geral dos artigos

Elementos de fixação tipo “arness”

Código do artigo	Dimensões
K0021.01	veja desenho

Peças adicionais para o sistema “arness”

Código do artigo	Denominação
K0021.02	Garfo
K0021.03	Grampo de tração
K0021.04	Posicionador

© HEINRICH KIPP WERK GmbH & Co. KG