Cunhas de fixação com superfícies de fixação recartilhadas

Descrição do artigo/Imagens dos produtos

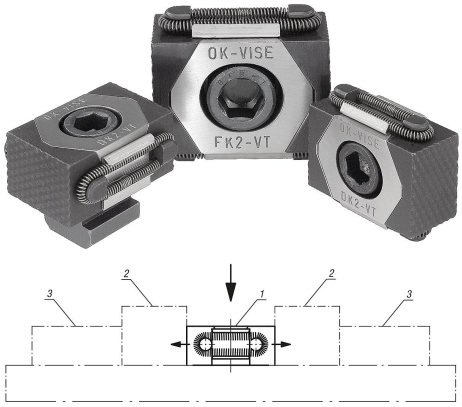

Descrição

Material:
Corpo básico, segmentos de fixação em aço ferramenta.

Versão:
Corpo básico endurecido.
Segmentos de fixação endurecidos (49-51 HRC) e brunidos.
Superfícies da cunha retificadas.

Indicação:
Devido ao seu tamanho compacto, as cunhas de fixação são adequadas principalmente para fixações múltiplas horizontais e verticais. Através de suas superfícies endurecidas e retificadas, podem ser alcançadas grandes forças de tensão.
Como opção, elas podem ser fixadas respectivamente em uma perfuração em intervalos ou ranhura em T. Ao girar o parafuso de cabeça cilíndrica DIN 912, ambos os segmentos de fixação se movimentam para fora, pressionando a peça de trabalho contra um batente fixo.
Os mordentes da versão K0040.08 e K0040.0810 não possuem face recartilhada.
As cunhas de fixação podem ser deslocadas através do orifício oblongo embutido.
Deslocamento por código de artigo:
K0040.08 = ±0,5 mm
K0040.12 = ±1,0 mm
K0040.16 = ±1,5 mm

Indicação de desenho:
D) Parafuso de cabeça cilíndrica DIN 912

1) Cunha de fixação
2) Peça de trabalho
3) Batente fixo

© HEINRICH KIPP WERK GmbH & Co. KG

Cunhas de fixação com superfícies de fixação recartilhadas

Desenhos

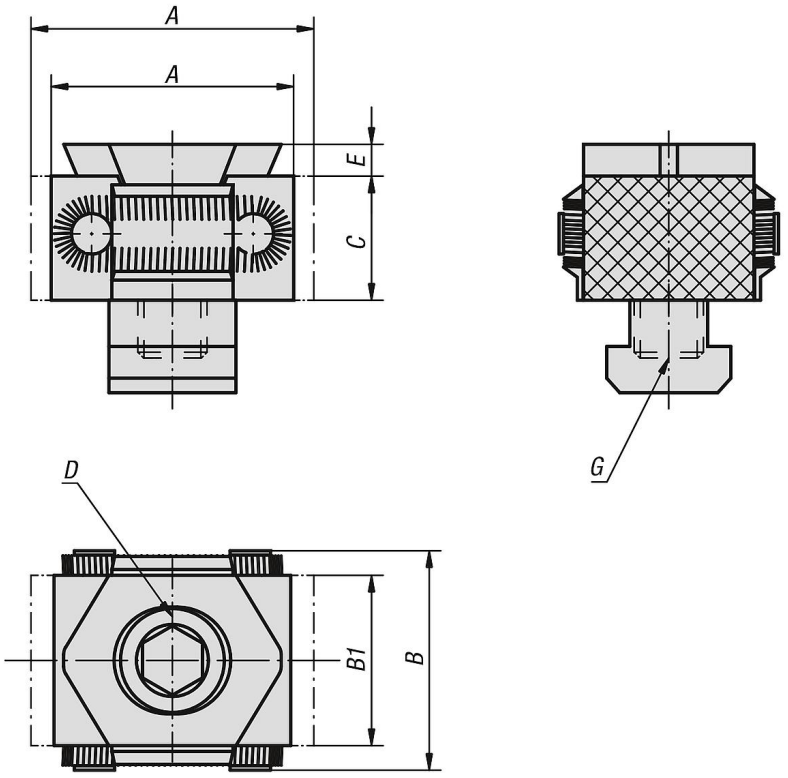

Visão geral dos artigos

Cunhas de fixação com superfícies de fixação recartilhadas

Código do artigo	Versão 1	A mín.	A máx.	B	B1	C	D	E	Versão 2	G	Força de aperto máx. kN	Torque de aperto máx. Nm
K0040.08	liso	27	31	29	21	15	M8X25	2,5	para fuso roscado	M8	15	25
K0040.0810	liso	27	31	29	21	15	M8X25	2,5	para ranhura em t 10	10	15	25
K0040.12	recartilhada	42	49	41	30	22	M12X40	4	para fuso roscado	M12	30	85
K0040.1214	recartilhada	42	49	41	30	22	M12X30	4	para ranhura em t 10	14	30	85
K0040.16	recartilhada	57	66	56	42	29	M16X60	5	para fuso roscado	M16	50	210
K0040.1618	recartilhada	57	66	56	42	29	M16X50	5	para ranhura em t 10	18	50	210

© HEINRICH KIPP WERK GmbH & Co. KG