Manípulos de cinco pontas ergonômico com rosca macho

Descrição do artigo/Imagens dos produtos

Descrição

Material:
Componentes duros em plástico reforçado com fibra de vidro.
Componentes macios em elastômero termoplástico.
Pinos roscados em aço classe de resistência 5.8 ou aço inoxidável 1.4305.

Versão:
Aço passivado azul.
Aço inoxidável, superfície sem tratamento.

Indicação:
Pode ser fornecido de série na combinação de cores
grafite escuro RAL 7021 (componente duro) e
grafite escuro RAL 7021 (componente macio).

Sob consulta:
Outras versões.

Desenhos

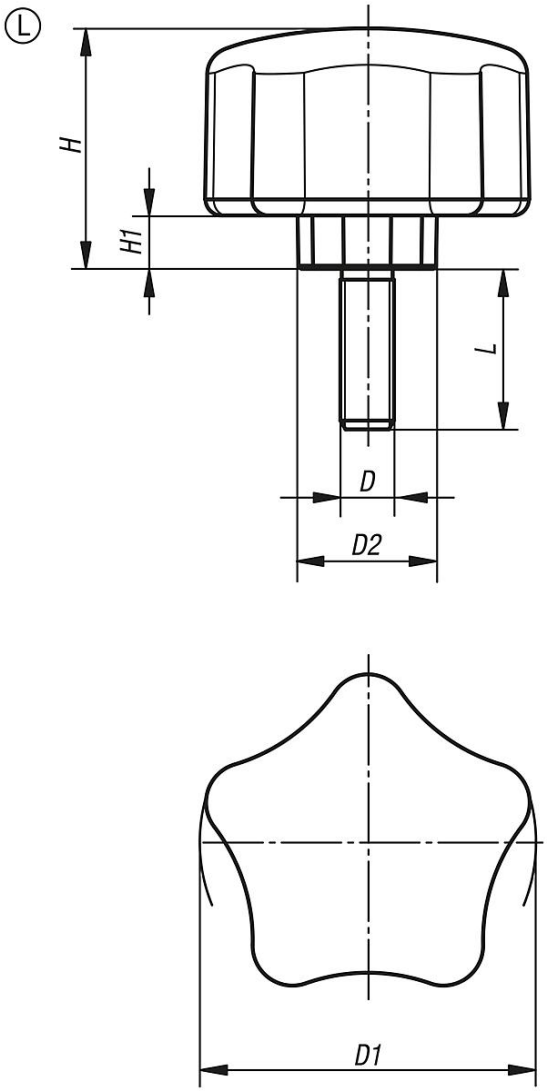

© HEINRICH KIPP WERK GmbH & Co. KG

Manípulos de cinco pontas ergonômico com rosca macho

Visão geral dos artigos

Código do artigo	Forma	Material dos componentes	D	D1	D2	H	H1	L
K0786.6308X20	L	aço	M8	63	26	45	10	20
K0786.6308X25	L	aço	M8	63	26	45	10	25
K0786.6308X30	L	aço	M8	63	26	45	10	30
K0786.6308X40	L	aço	M8	63	26	45	10	40
K0786.6310X30	L	aço	M10	63	26	45	10	30
K0786.6310X40	L	aço	M10	63	26	45	10	40
K0786.6310X50	L	aço	M10	63	26	45	10	50
K0786.06308X20	L	aço inoxidável	M8	63	26	45	10	20
K0786.06308X25	L	aço inoxidável	M8	63	26	45	10	25
K0786.06308X30	L	aço inoxidável	M8	63	26	45	10	30
K0786.06308X40	L	aço inoxidável	M8	63	26	45	10	40
K0786.06310X30	L	aço inoxidável	M10	63	26	45	10	30
K0786.06310X40	L	aço inoxidável	M10	63	26	45	10	40
K0786.06310X50	L	aço inoxidável	M10	63	26	45	10	50

© HEINRICH KIPP WERK GmbH & Co. KG