Botões recartilhados para torque com rosca fêmea

Descrição do artigo/Imagens dos produtos

Descrição

Material:
Termoplástico, grafite escuro.
Bucha em aço.

Versão:
Bucha brunida.

Indicação:
O torque necessário é ajustado através de um parafuso de ajuste. Quando o torque ajustado for atingido, o botão recartilhado girará livremente.

Indicação de desenho:
1) Parafuso de ajuste para regulagem do torque

Desenhos

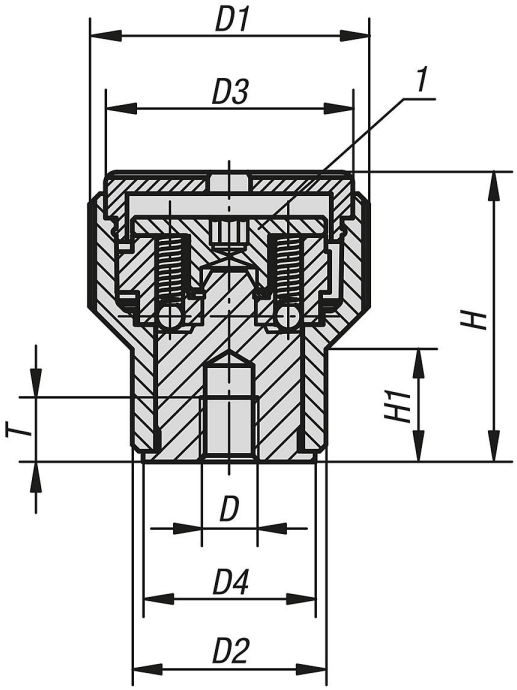

Visão geral dos artigos

Botões recartilhados para torque com rosca fêmea

Código do artigo	Tipo de rosca	Material dos componentes	Cor Tampa	Tamanho	D	D1	D2	D3	D4	H	H1	T	Torque Nm
K0277.205	rosca fêmea	aço	grafite RAL 7021	2	M5	26	18	23	16	27	10,5	5	0,1 - 0,3
K0277.2051	rosca fêmea	aço	laranja RAL 2004	2	M5	26	18	23	16	27	10,5	5	0,1 - 0,3
K0277.2052	rosca fêmea	aço	verde segurança RAL6032	2	M5	26	18	23	16	27	10,5	5	0,1 - 0,3
K0277.2053	rosca fêmea	aço	azul RAL5017	2	M5	26	18	23	16	27	10,5	5	0,1 - 0,3
K0277.2055	rosca fêmea	aço	cinza RAL 7035	2	M5	26	18	23	16	27	10,5	5	0,1 - 0,3
K0277.2056	rosca fêmea	aço	vermelho RAL 3020	2	M5	26	18	23	16	27	10,5	5	0,1 - 0,3
K0277.2057	rosca fêmea	aço	amarelo RAL 1021	2	M5	26	18	23	16	27	10,5	5	0,1 - 0,3
K0277.206	rosca fêmea	aço	grafite RAL 7021	2	M6	26	18	23	16	27	10,5	6	0,1 - 0,3
K0277.2061	rosca fêmea	aço	laranja RAL 2004	2	M6	26	18	23	16	27	10,5	6	0,1 - 0,3

© HEINRICH KIPP WERK GmbH & Co. KG

Botões recartilhados para torque com rosca fêmea

Visão geral dos artigos

Código do artigo	Tipo de rosca	Material dos componentes	Cor Tampa	Tamanho	D	D1	D2	D3	D4	H	H1	T	Torque Nm
K0277.2062	rosca fêmea	aço	verde segurança RAL6032	2	M6	26	18	23	16	27	10,5	6	0,1 - 0,3
K0277.2063	rosca fêmea	aço	azul RAL5017	2	M6	26	18	23	16	27	10,5	6	0,1 - 0,3
K0277.2065	rosca fêmea	aço	cinza RAL 7035	2	M6	26	18	23	16	27	10,5	6	0,1 - 0,3
K0277.2066	rosca fêmea	aço	vermelho RAL 3020	2	M6	26	18	23	16	27	10,5	6	0,1 - 0,3
K0277.2067	rosca fêmea	aço	amarelo RAL 1021	2	M6	26	18	23	16	27	10,5	6	0,1 - 0,3
K0277.306	rosca fêmea	aço	grafite RAL 7021	3	M6	34	22	31	20	37,5	14,5	10	0,1 - 0,3
K0277.3061	rosca fêmea	aço	laranja RAL 2004	3	M6	34	22	31	20	37,5	14,5	10	0,1 - 0,3
K0277.3062	rosca fêmea	aço	verde segurança RAL6032	3	M6	34	22	31	20	37,5	14,5	10	0,1 - 0,3
K0277.3063	rosca fêmea	aço	azul RAL5017	3	M6	34	22	31	20	37,5	14,5	10	0,1 - 0,3
K0277.3065	rosca fêmea	aço	cinza RAL 7035	3	M6	34	22	31	20	37,5	14,5	10	0,1 - 0,3
K0277.3066	rosca fêmea	aço	vermelho RAL 3020	3	M6	34	22	31	20	37,5	14,5	10	0,1 - 0,3
K0277.3067	rosca fêmea	aço	amarelo RAL 1021	3	M6	34	22	31	20	37,5	14,5	10	0,1 - 0,3
K0277.308	rosca fêmea	aço	grafite RAL 7021	3	M8	34	22	31	20	37,5	14,5	14	0,1 - 0,3
K0277.3081	rosca fêmea	aço	laranja RAL 2004	3	M8	34	22	31	20	37,5	14,5	14	0,1 - 0,3
K0277.3082	rosca fêmea	aço	verde segurança RAL6032	3	M8	34	22	31	20	37,5	14,5	14	0,1 - 0,3
K0277.3083	rosca fêmea	aço	azul RAL5017	3	M8	34	22	31	20	37,5	14,5	14	0,1 - 0,3
K0277.3085	rosca fêmea	aço	cinza RAL 7035	3	M8	34	22	31	20	37,5	14,5	14	0,1 - 0,3
K0277.3086	rosca fêmea	aço	vermelho RAL 3020	3	M8	34	22	31	20	37,5	14,5	14	0,1 - 0,3
K0277.3087	rosca fêmea	aço	amarelo RAL 1021	3	M8	34	22	31	20	37,5	14,5	14	0,1 - 0,3

© HEINRICH KIPP WERK GmbH & Co. KG