Chave fecho com travamento e em aço inoxidável

Descrição do artigo/Imagens dos produtos

Descrição

Material:
Fechos lingueta em aço inoxidável 1.4401.
Lingueta em aço inoxidável 1.4301.

Versão:
Superfície sem tratamento.

Indicação:
Fecho lingueta com travamento. Pode ser usado à direita ou à esquerda com ângulo de fechamento de 90°. Ele pode ser instalado pré-montado. Este fecho lingueta com trava é fornecido com 2 chaves. A chave pode ser retirada em ambas as posições (abrir e fechar). As fechaduras possuem fechos iguais, o que significa que cada cilindro pode ser aberto com a mesma chave (fechadura 1333).

Encomende as linguetas separadamente no modelo desejado. Todas as linguetas são compatíveis com este modelo de carcaça.

Desenhos

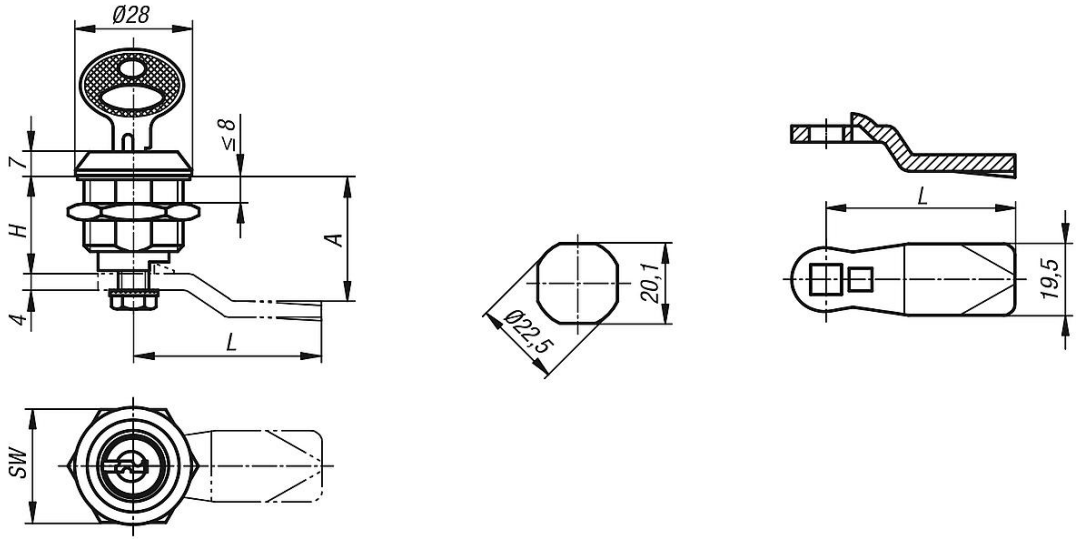

Visão geral dos artigos

Fecho lingueta em aço inoxidável com chave

Código do artigo	Acionamento	H	SW
K1107.186	chaves com fechos iguais	18	27

Linguetas avulsas

Código do artigo	A para carcaça com comprimento H=18	L
K1114.245X180	18	45
K1114.245X200	20	45
K1114.245X240	24	45

© HEINRICH KIPP WERK GmbH & Co. KG

Chave fecho com travamento e em aço inoxidável

Visão geral dos artigos

Código do artigo	A para carcaça com comprimento H=18	L
K1114.245X280	28	45
K1114.245X320	32	45
K1114.245X340	34	45
K1114.245X360	36	45
K1114.245X380	38	45
K1114.245X400	40	45
K1114.245X420	42	45

© HEINRICH KIPP WERK GmbH & Co. KG