Chave fecho em aço inoxidável

Descrição do artigo/Imagens dos produtos

Descrição

Material:
Fechos lingueta em aço inoxidável 1.4401.
Lingueta em aço inoxidável 1.4301.

Versão:
Superfície sem tratamento.

Indicação:
O fecho lingueta pode ser fornecido pré-montado e possui um ângulo de fechamento de 90º. Pode ser utilizado à direita ou à esquerda. Protegido contra água e poeira conforme regulamentos IP65, de acordo com a norma EN 60529.

Acessórios:
Chave de caixa K0535

Indicação de desenho:
Acionamento (miolo):
a) Quadrado 6 mm
b) Fenda

1) O-Ring
2) Anel de vedação plano

Desenhos

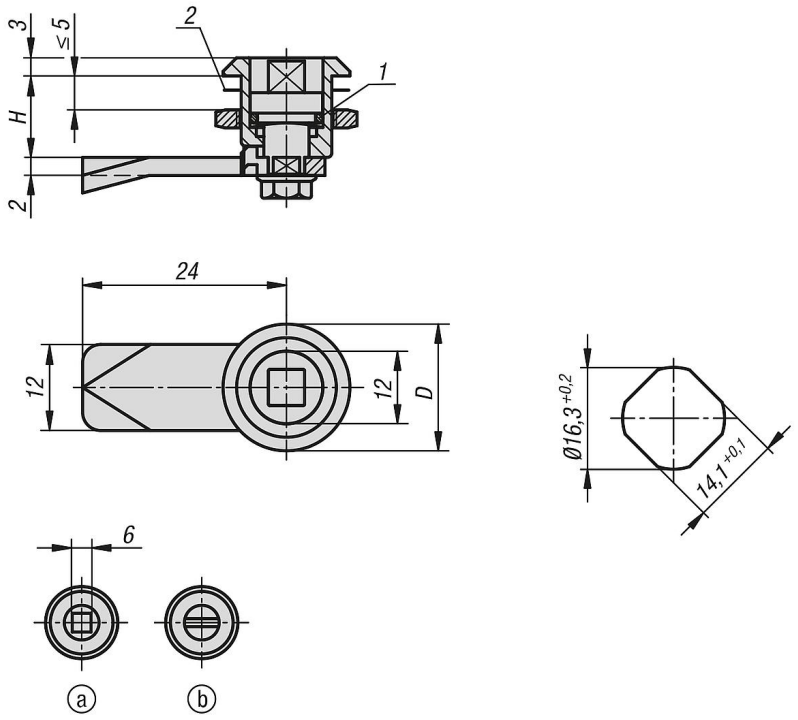

Visão geral dos artigos

Chave fecho em aço inoxidável

Chave fecho em aço inoxidável

Visão geral dos artigos

Código do artigo	Acionamento	D	H
K1360.1613	quadrado 6 mm	20	13,5
K1360.2013	fenda	20	13,5

© HEINRICH KIPP WERK GmbH & Co. KG