Manípulos em estrela semelhantes à norma DIN 6336, sextavado, forma S

Descrição do artigo/Imagens dos produtos

Descrição

Material:
Termoplástico preto.

Sob consulta:
Cores ou rotulações adicionais, como logomarcas de empresas ou símbolos.

Desenhos

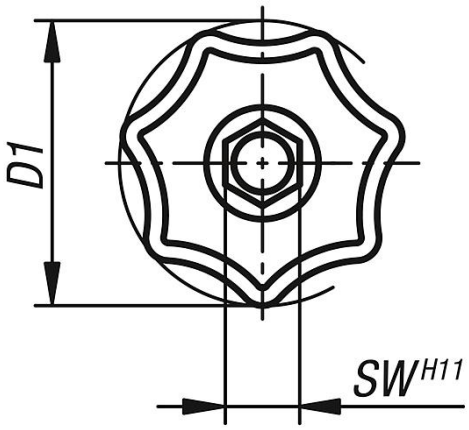

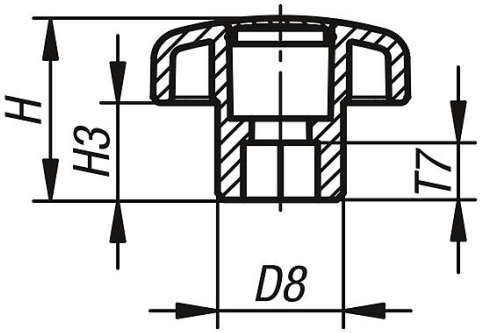

Visão geral dos artigos

Código do artigo	Forma	D1	D8	H	H3	SW	T7
K0155.808	S	32	14	20	10	8	5
K0155.810	S	40	18	25	13	10	10
K0155.813	S	50	22	32	17	13	10
K0155.816	S	63	26	40	21	16	15

© HEINRICH KIPP WERK GmbH & Co. KG

Manípulos em estrela semelhantes à norma DIN 6336, sextavado, forma S

Visão geral dos artigos