Fechos de pressão com mola em plástico e cabo de encaixe

Descrição do artigo/Imagens dos produtos

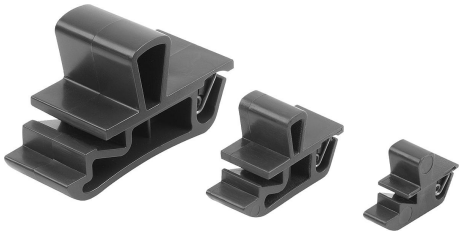

Montagem:

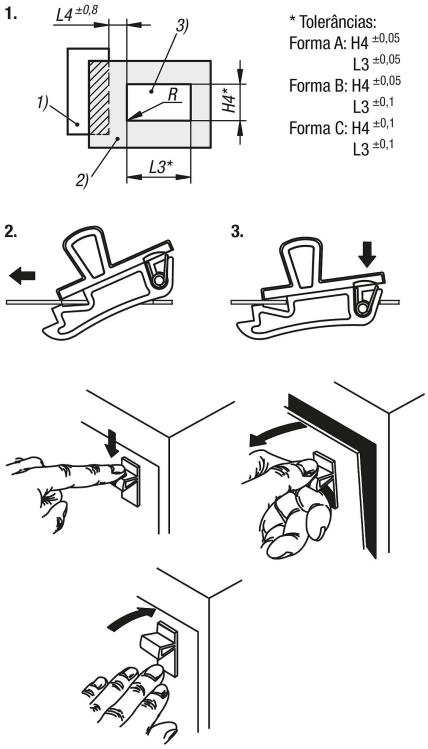

Descrição

Material:
Fecho PC/ABS.
Mola em aço inoxidável 1.4310.

Versão:
Fecho na cor preta.
Mola com superfície sem tratamento.

Indicação:
Os fechos de pressão com mola são projetados para a montagem em portas, abas e capôs.
Disponível em três tamanhos diferentes para diferentes espessuras de folha de porta.

Inflamabilidade: listado como UL94-HB.

Modo de operação:
Ao deslizar o cabo, o fecho é deslocado para a posição "aberta" permitindo a abertura da porta. O bloqueio ocorre automaticamente através da mola ao bater a porta.

Aplicação:
- Indústria automobilística
- Tecnologia medicinal
- Engenharia mecânica
- Construção de aparelhos
- Armários industriais

Montagem:
1. Faça o recorte de montagem livre de rebarbas de acordo com o esboço.
2. Deslize o fecho com a parte frontal para dentro da abertura e pressione para a frente.
3. Pressione o fecho para baixo para obter o engate automático.

Indicação de desenho:
1) Moldura
2) Folha da porta
3) Recorte de montagem
4) Direção de acionamento
5) Fecho
6) Mola

© HEINRICH KIPP WERK GmbH & Co. KG

Fechos de pressão com mola em plástico e cabo de encaixe

Desenhos

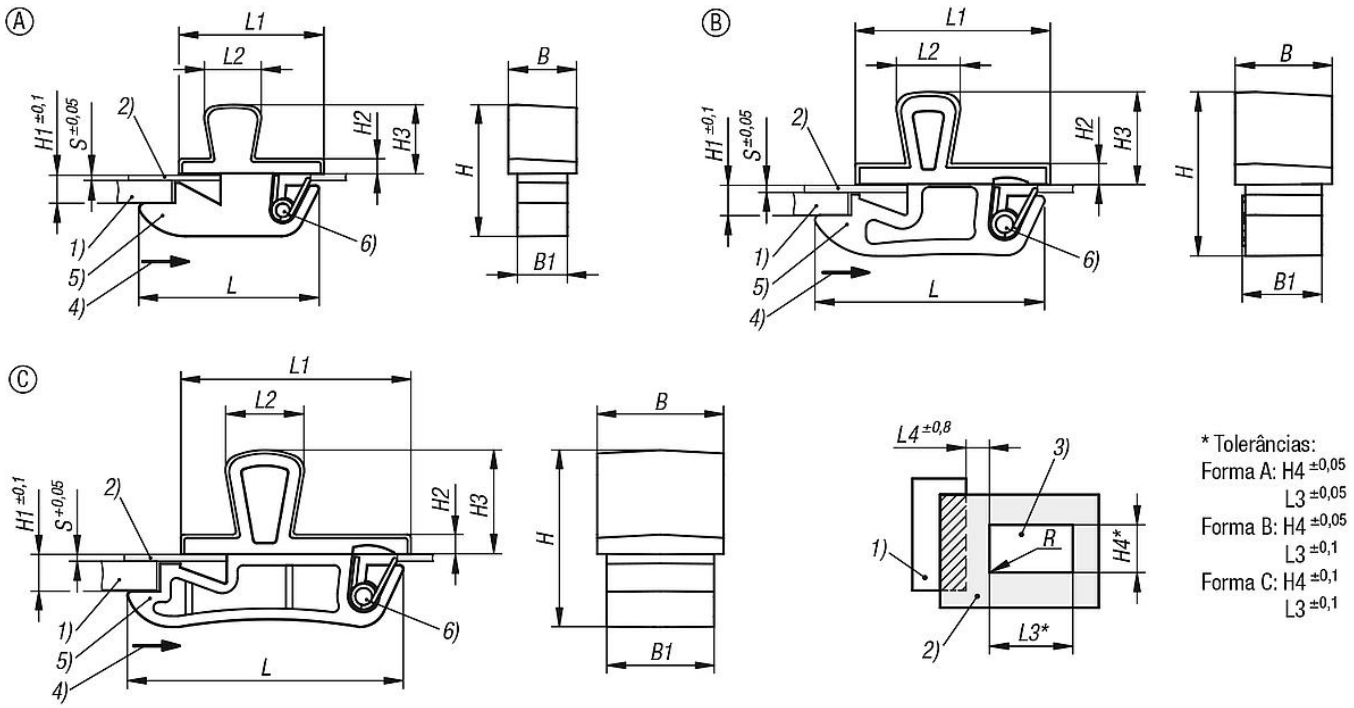

Visão geral dos artigos

Fechos de pressão com mola em plástico e cabo de encaixe

Código do artigo	Forma	B	B1	H	H1=Altura	H2	H3	H4	L	L1	L2	L3	L4	R	Carga máx. de operação em N	Faixa de temperatura °C	S=Espessura da porta em mm
K1652.211060	A	6	4,4	11,6	2,2	1,3	6,1	4,57	15,9	12,75	5	8,33	4,8	max. 0,1	25	-40 até 60	0,6
K1652.215090	B	9,5	7,8	15,5	2,65	2,1	9,1	8,2	22,5	19,05	6,3	12,7	6,4	max. 0,1	90	-40 até 60	0,8
K1652.222160	C	16,5	14	23,1	4,5	2,6	13,6	14,3	36	30	10,3	22,2	9,5	max. 0,1	130	-40 até 60	1

© HEINRICH KIPP WERK GmbH & Co. KG