Módulo de fixação UNILOCK EFM 138

Descrição do artigo/Imagens dos produtos

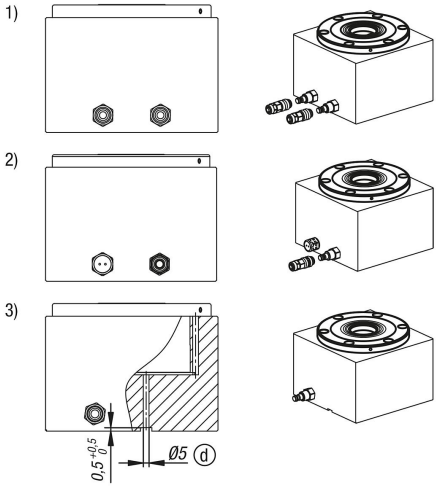

Descrição

Material:
Aço cementado.

Versão:
Superfícies funcionais endurecidas e retificadas.

Indicação:
Os módulos de fixação UNILOCK EFM 138 podem ser instalados em mesas de trabalho, em dispositivos (placas, cubos, torres etc.) com ou sem saliência em todas as posições.
O módulo de fixação UNILOCK EFM 138 é especialmente adequado para a montagem em torres de fixação, integrando os módulos de fixação profundamente. Com um máximo de saliência de 11 mm por cima da superfície de montagem surgem cantos que interferem. Dessa forma é possível executar uma usinagem horizontal otimizada nas peças de trabalho.

O controle pneumático dos módulos de fixação pode ser realizado individualmente ou em conjunto.
Assim, um sistema de fixação ponto zero pode ser produzido individualmente. Devido à construção modular, a quantidade e a distância dos módulos de fixação podem ser adaptadas de acordo com as tarefas de fixação. Os tempos de preparação são significativamente reduzidos e, assim, os tempos de funcionamento das máquinas são prolongados.

As grandes forças de tensão são geradas pelo conjunto integrado de molas (a unidade é fixada sem pressão).
O processo de desprendimento ocorre de forma pneumática.
Mesmo no caso de uma queda de pressão ou flutuações na alimentação de ar comprimido, a força de admissão total é mantida.

Todos os módulos de fixação têm uma função turbo incluída como padrão. Através de um curto impulso de ar na conexão de ar "Turbo", a força de admissão normal aumenta significativamente, que é alcançada por meio das molas. Portanto, os módulos de fixação podem ser muito bem aplicáveis para usinagem pesada.

Recomenda-se o uso da função turbo para a força de admissão máxima.

Com os pinos de guia UNILOCK em conexão com os parafusos de fixação M10, M12, M16, são possíveis as seguintes forças de retenção:
- Força de retenção (M10) 35.000 N
- Força de retenção (M12) 50.000 N
- Força de retenção (M16) 75.000 N

Força de retenção com parafuso cilíndrico DIN EN ISO 4762-12.9.

Os pinos de guia só podem ser fixados em conexão com uma unidade de troca no módulo de fixação.

Um tamanho de pino de guia consistente em todos os módulos de fixação e a compatibilidade com sistema de fixação modular de 5 eixos 80 garantem diversas possibilidades de aplicação.

Dados técnicos:

© HEINRICH KIPP WERK GmbH & Co. KG

Descrição do artigo/Imagens dos produtos

- Força de admissão com turbo 20 kN.
- Pressão do sistema: 6 bar, ar lubrificado.
- Repetibilidade ≤ 0,005 mm.
- Faixa de temperatura 5° a 60° C.
- Conexão opcional para ar de limpeza.

Vantagens:
- Ideal para instalação em torres de aperto com uma altura de instalação baixa de 11 mm.
- Função turbo como padrão.
- Repetibilidade ≤0,005 mm.
- Posicionamento através de cones curtos.
- Altas forças de admissão.
- Otimização do tempo de preparação.

Fornecimento:
1 módulo de fixação.
6 parafusos de fixação.
6 capas de proteção de parafusos.
2 O-Rings Ø9x1,5 para conexão de ar.

Acessórios:
Pino de guia K0967.
Pino de proteção para módulos de fixação K1010.
Cobertura para módulos de fixação K1010.

Observar:
Recomendação tamanho nominal da mangueira:
- Até quatro módulos de fixação tamanho nominal da mangueira de 6 mm.
- A partir de cinco módulos de fixação tamanho nominal da mangueira de 8 mm.

Princípio de funcionamento:
Os módulos de fixação são acessados por meio das conexões na placa de base.

A fim de garantir o funcionamento dos fixadores deslizantes de baixo desgaste, a ventilação da câmara superior do pistão deve ser realizada através da conexão de ar "Turbo".

Isto pode ser implementado por meio de uma das três opções:
1) Conexão e uso da função turbo na placa de base ou na torre de fixação junto à conexão "Abertura". Assim, o módulo de fixação pode ser fixado de novo com um curto impulso de ar, se necessário. (Recomendado)
2) Furo simples para vazamento do ar na placa de base/torre de fixação que está conectada à conexão turbo. Para tampar o furo contra sujeira, não deve ser usada uma conexão com função de bloqueio, mas deve ser usado um parafuso de ventilação.
3) No terceiro caso, a câmara do pistão pode ser ventilada através de um furo que é ligado abaixo da placa de base através de uma ranhura transversal. O furo deve estar perante a conexão turbo, para que a ventilação possa ser realizada.

Indicação de desenho:
a) conexão sem mangueira na parte inferior (abrir)
O-Ring Ø9x1,5
b) conexão sem mangueira na parte inferior (Turbo)
O-Ring Ø9x1,5

© HEINRICH KIPP WERK GmbH & Co. KG

Descrição do artigo/Imagens dos produtos

c) margem de centragem
d) ventilação

Módulo de fixação UNILOCK EFM 138

Desenhos

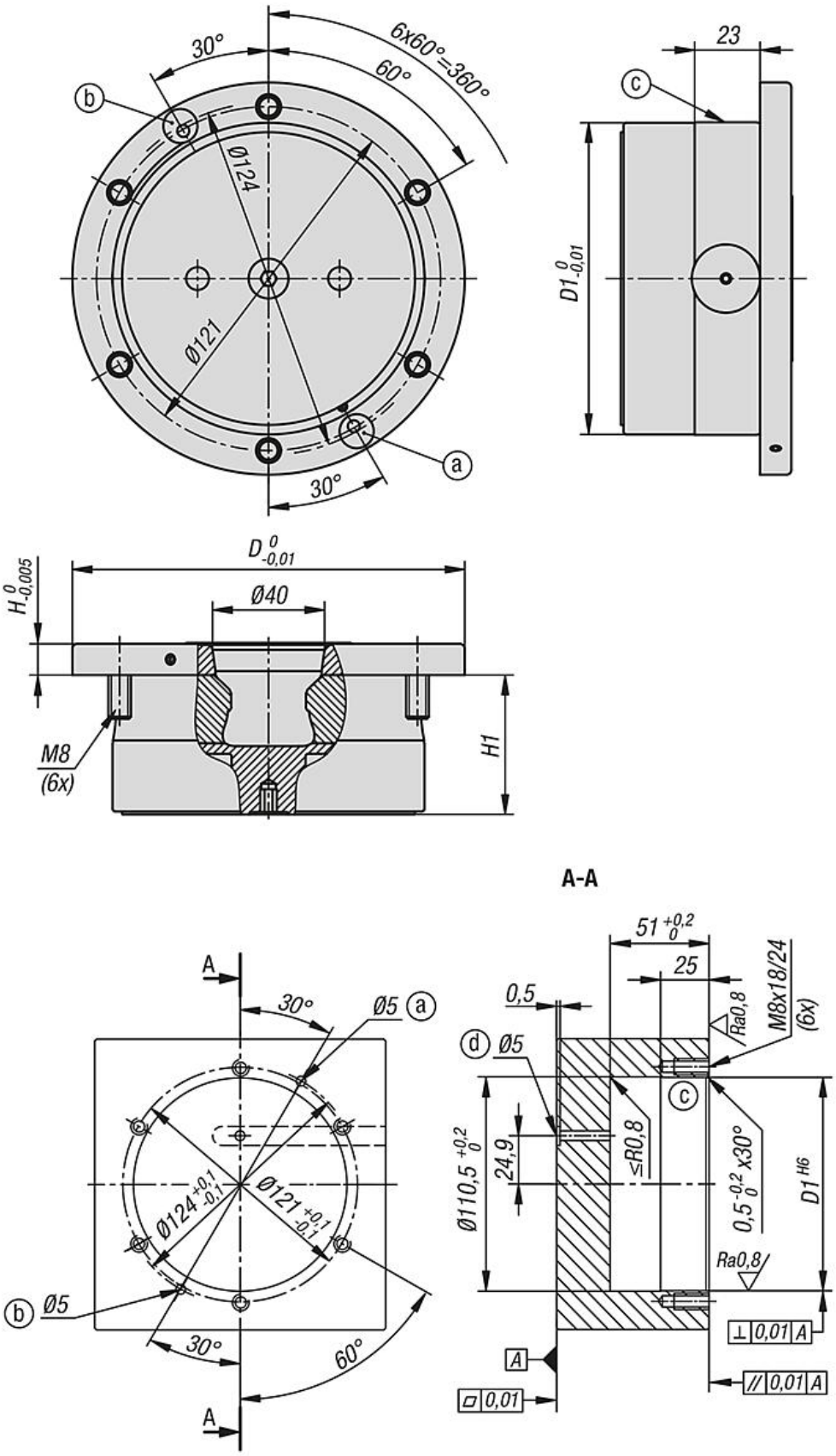

Módulo de fixação UNILOCK EFM 138

Desenhos

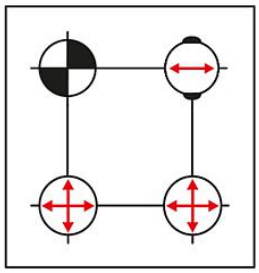

Pino de centragem = Forma A	fixado nas direções x e y (ponto de referência)
Pino de compensação = Forma B	fixa o eixo que ainda estiver livre (pinos de posição variável)
Pino de guia = Forma C	Pinos com submedida (sem função centralizadora, apenas de fixação)

Visão geral dos artigos

Módulo de fixação UNILOCK EFM 138

Código do artigo	D	D1	H	H1	Pressão operacional bar	Forças de admissão com turbo kN
K1866.138110	138	110	11	49	6	20

© HEINRICH KIPP WERK GmbH & Co. KG