Buchas de alojamento para olhais de suspensão esféricos em aço inoxidável, com face lisa

Descrição do artigo/Imagens dos produtos

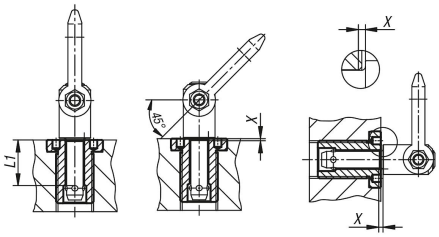

Descrição

Material:
Aço inoxidável 1.4542.

Versão:
peça endurecida.

Indicação:
As buchas de alojamento roscadas permitem um suporte seguro e rápido dos olhais de suspensão. Elas oferecem uma montagem
simples e segura em diversos materiais de carga, podendo ser utilizadas até mesmo em peças com paredes finas e furos cegos.
Esta versão é adequada para aplicações que requerem uma superfície lisa, após o processo de aparafusamento.
Resistentes à corrosão e desgaste.

Desenhos

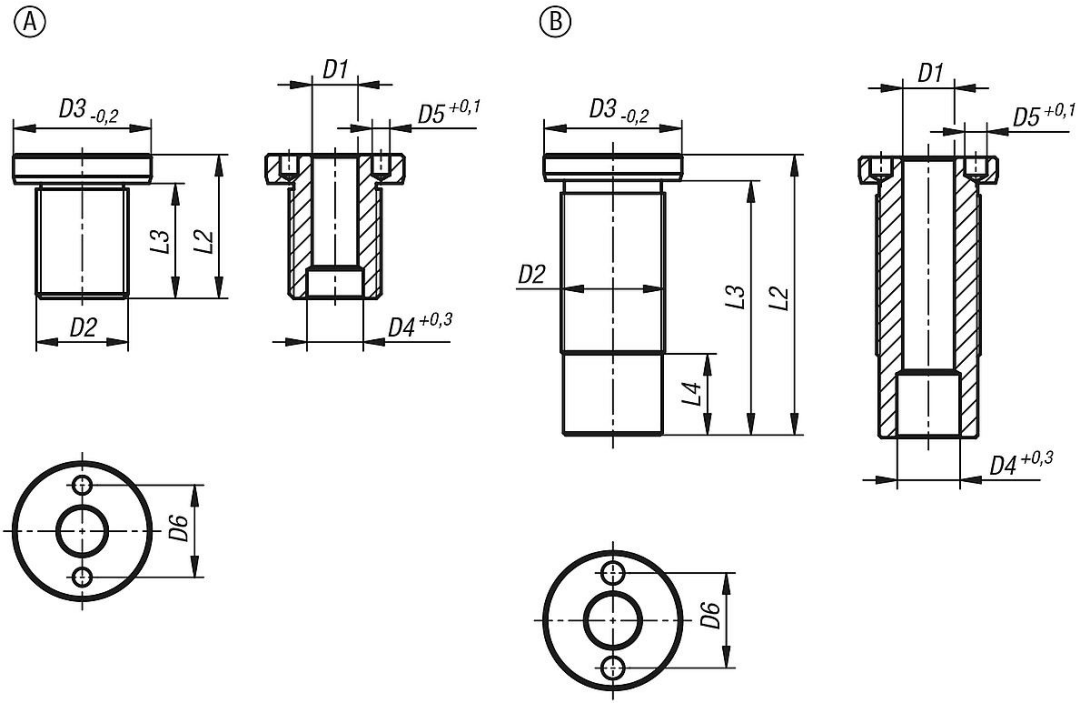

Visão geral dos artigos

Buchas de alojamento para olhais de suspensão esféricos em aço inoxidável, com face lisa

Buchas de alojamento para olhais de suspensão esféricos em aço inoxidável, com face lisa

Visão geral dos artigos

Código do artigo	Forma	D1	D2	D3	D4	D5	D6	L1	L2	L3	L4	X	Torque de aperto Nm
K1921.10810	A	8	M16x1,5	24	9,8	3,1	16	10	25	20	-	1,5	75
K1921.10815	A	8	M16x1,5	24	9,8	3,1	16	15	25	20	-	1,5	75
K1921.10825	A	8	M16	24	9,8	3,1	16	25	35	30	-	1,5	75
K1921.10835	A	8	M16	24	9,8	3,1	16	35	45	40	-	1,5	75
K1921.11015	A	10	M20x1,5	28	12,2	5,1	20	15	30	24	-	1,5	100
K1921.11025	A	10	M20x1,5	28	12,2	5,1	20	25	35	29	-	1,5	100
K1921.11035	A	10	M20	28	12,2	5,1	20	35	45	39	-	1,5	100
K1921.11050	A	10	M20	28	12,2	5,1	20	50	60	54	-	1,5	100
K1921.11215	A	12	M24x1,5	32	14,7	5,1	22	15	32	26	-	1,5	150
K1921.11225	A	12	M24x1,5	32	14,7	5,1	22	25	40	34	-	1,5	150
K1921.11625	A	16	M30x2	39	19,2	5,1	30	25	45	39	-	1,5	200
K1921.11235	B	12	M24	32	14,7	5,1	22	35	50	44	3,8	1,5	150
K1921.11250	B	12	M24	32	14,7	5,1	22	50	65	59	18,8	1,5	150
K1921.11650	B	16	M30	39	19,2	5,1	30	50	65	59	6	1,5	200
K1921.11675	B	16	M30	39	19,2	5,1	30	75	90	84	31	1,5	200
K1921.12050	B	20	M36x2	43	26	5,1	30	50	70	63	3,5	1,5	200
K1921.12075	B	20	M36x2	43	26	5,1	30	75	95	88	28,5	1,5	200

© HEINRICH KIPP WERK GmbH & Co. KG