Instruções de montagem e instalação dos Pino de retenção de precisão

Pinos de retenção de precisão com pino de guia para travamento, cônico

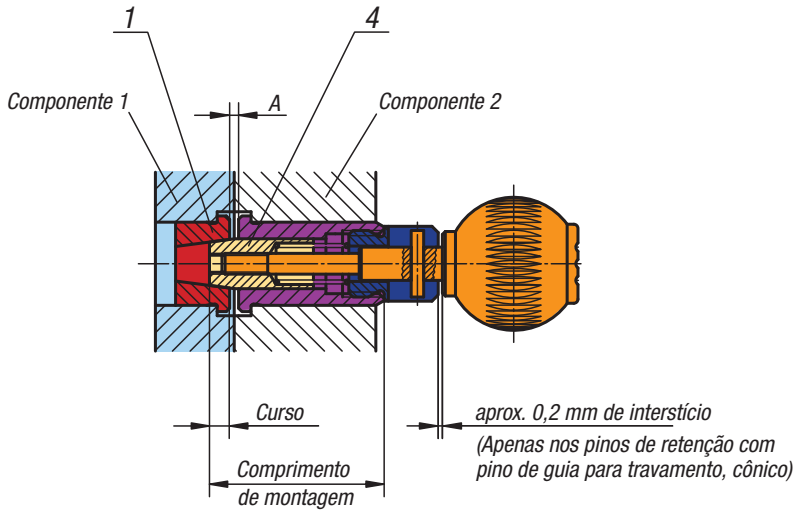

Pinos de retenção de precisão com pino de guia para travamento, cilíndrico

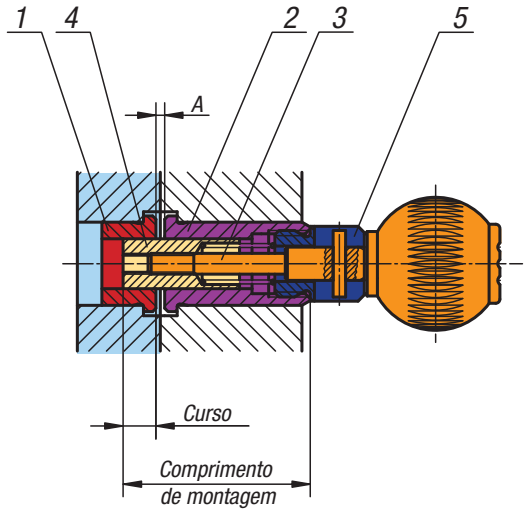

Processo de montagem:

1. Montar a bucha cônica ou cilíndrica (Pos. 1) no componente 1.
2. Montar a bucha (Pos. 2) no componente 2.
3. Determinar o comprimento de montagem (medida real). Comprimento de montagem = A + Curso + Comprimento Pos. 2. Na versão com apoio cônico, observe a folga de luz de 0,2 mm.
4. Colar a barra roscada (Pos. 3) e o pino de centralização (Pos. 4) sem gordura com cola anaeróbica. Recomendamos Loctite 638.
5. Parafusar o pino de centralização com a porca (Pos. 4) e cabo na bucha montada (Pos. 2). Eventualmente, colar sem gordura com cola anaeróbica.
6. Verificar o funcionamento. Nas versões com travamento, respeitar o curso de ativação de acordo com o catálogo.

Indicação:

O pino de retenção de precisão só está funcional após o tempo de cura indicado para a cola utilizada.

No caso de colagem dos componentes, nenhuma cola pode atingir as peças móveis.